IL TUO PARTNER IDEALE
PER VALVOLE INDUSTRIALI



Your valve made by ARI®
ari-armaturen.com

SERVIZI DIGITALI ARI®

myARI – Il portale per seguire i Vostri ordini e trovare certificati, documenti e ricambi
myValve – Il programma di selezione, ora disponibile anche Online

myPREMIO – la app per gli attuatori elettronici
ARI-ID – informazioni sui prodotti digitali

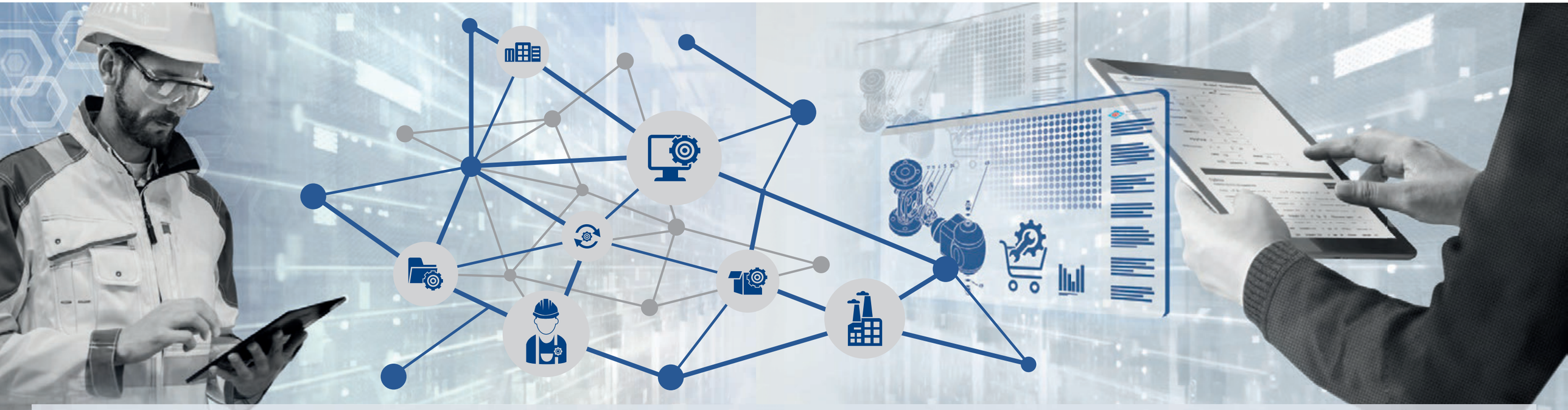

myARI Il portale

Il nuovo portale myARI è un servizio moderno e un canale di informazioni al quale potete accedere 24h/24h e 7 giorni su 7, indipendentemente dalla presenza del personale ARI. Potete controllare il vostro ordine e lo stato della consegna in modo rapido, semplice e comodo 24 ore su 24. Potete inoltre utilizzare myARI per inviarci notifiche su riparazioni, resi e richieste di vario tipo.



Con myARI avete sempre un quadro generale di tutti gli articoli ordinati.



Con myARI avete sempre una panoramica di tutti gli articoli ordinati.

myValve® Ora disponibile anche Online

Con la registrazione sul portale myARI avrete accesso anche alla versione online del myValve®, il programma di selezione ARI. Tutti i calcoli per le vostre valvole di regolazione e di sicurezza potranno essere effettuati senza installare il software. La registrazione al portale myARI è semplice e consente di beneficiare dei servizi e delle informazioni disponibili oltre che alla versione online di myValve®. L'offerta di servizi viene costantemente estesa.

.



Progettazione rapida e semplice delle tue valvole di sicurezza e di controllo con myValve® nella versione online.



Curve caratteristiche e diagrammi pressione-temperatura online.

myPREMIO la tua app

L'interfaccia opzionale BT permette a questa app di comunicare con l'attuatore elettrico ARI-PREMIO®-Plus 2G. Le funzioni dell'app:

- Regolazione: usa l'app per controllare un attuatore selezionato
- Diagnostica: visualizza le informazioni correnti, le statistiche, lo storico, il trend e gli istogrammi oppure configurate funzioni aggiuntive
- Scambia i dati con il servizio clienti ARI per un supporto ancora più efficace.



L'app myPREMIO per il controllo, la diagnostica e lo scambio di dati con il vostro attuatore PREMIO®.



Per il link e i dettagli su come scaricare l'App , rivolgersi a info.sales@ari-armaturen.com

ARI-ID Informazioni sul prodotto

L'ARI-ID è parte integrante di ogni valvola ARI. L'ARI-ID è un codice univoco che identifica in modo inequivocabile ciascuna valvola ARI.

- Risparmiate tempo: scansionate l'ARI-ID sul posto con uno smartphone
- Pratico: veloce panoramica di tutte le informazioni sui prodotti e i pezzi di ricambio
- Sicurezza: garanzia di verifica nel servizio logistica ARI

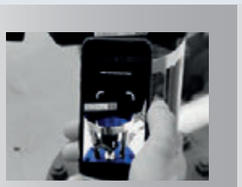

ARI-ID: rapido accesso a tutte le informazioni digitali del prodotto direttamente dalla targhetta identificativa.

Scansionando l'ARI-ID accederete al sito Web „ARI-ID", il database dove troverete informazioni sul prodotto, accessori o informazioni aggiuntive come ad esempio l'elenco dei pezzi di ricambio per una valvola a farfalla ZETRIX®

Regolazione

LA SOLUZIONE DI CONTROLLO PER LE APPLICAZIONI INDUSTRIALI!

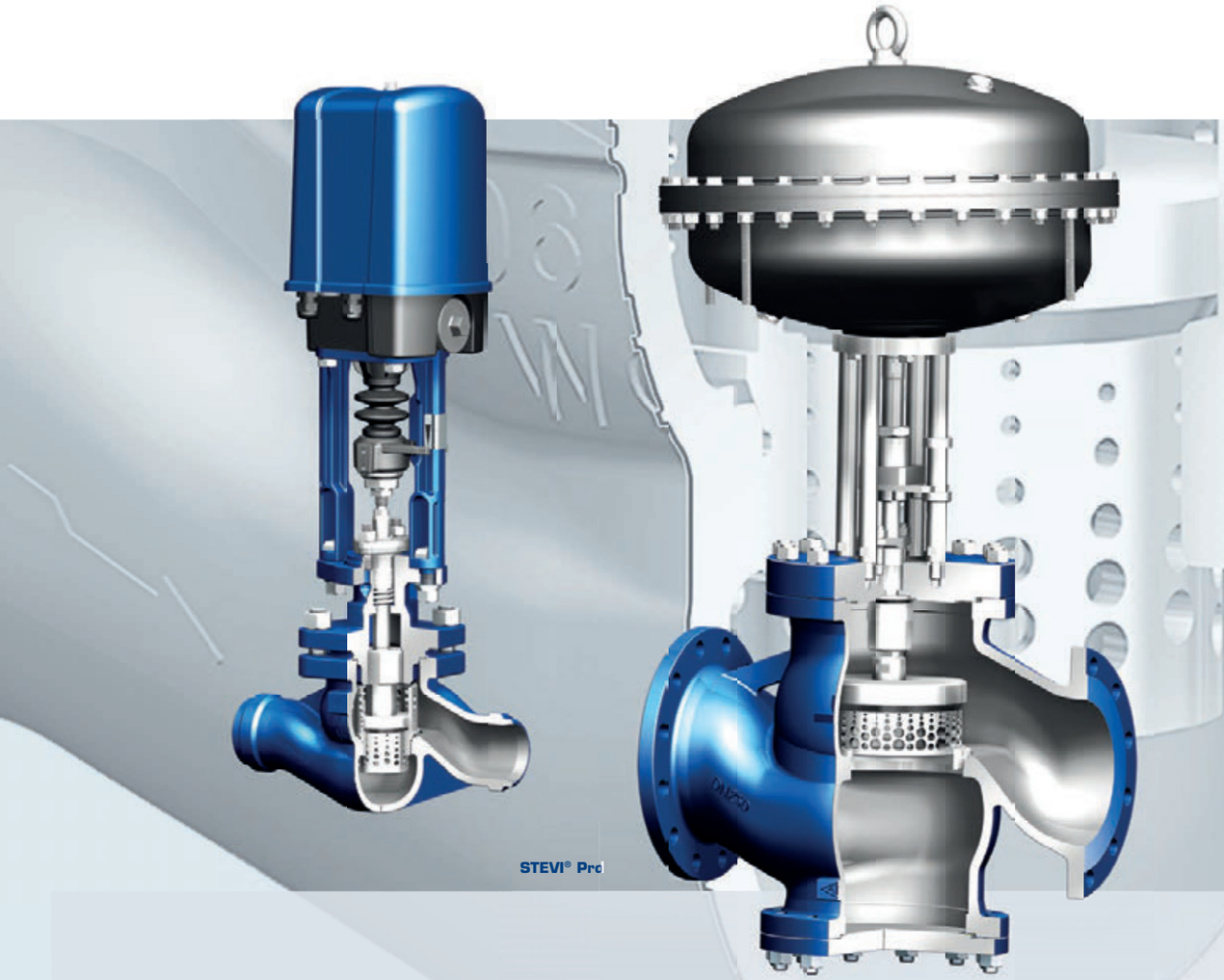

STEVI® Pro

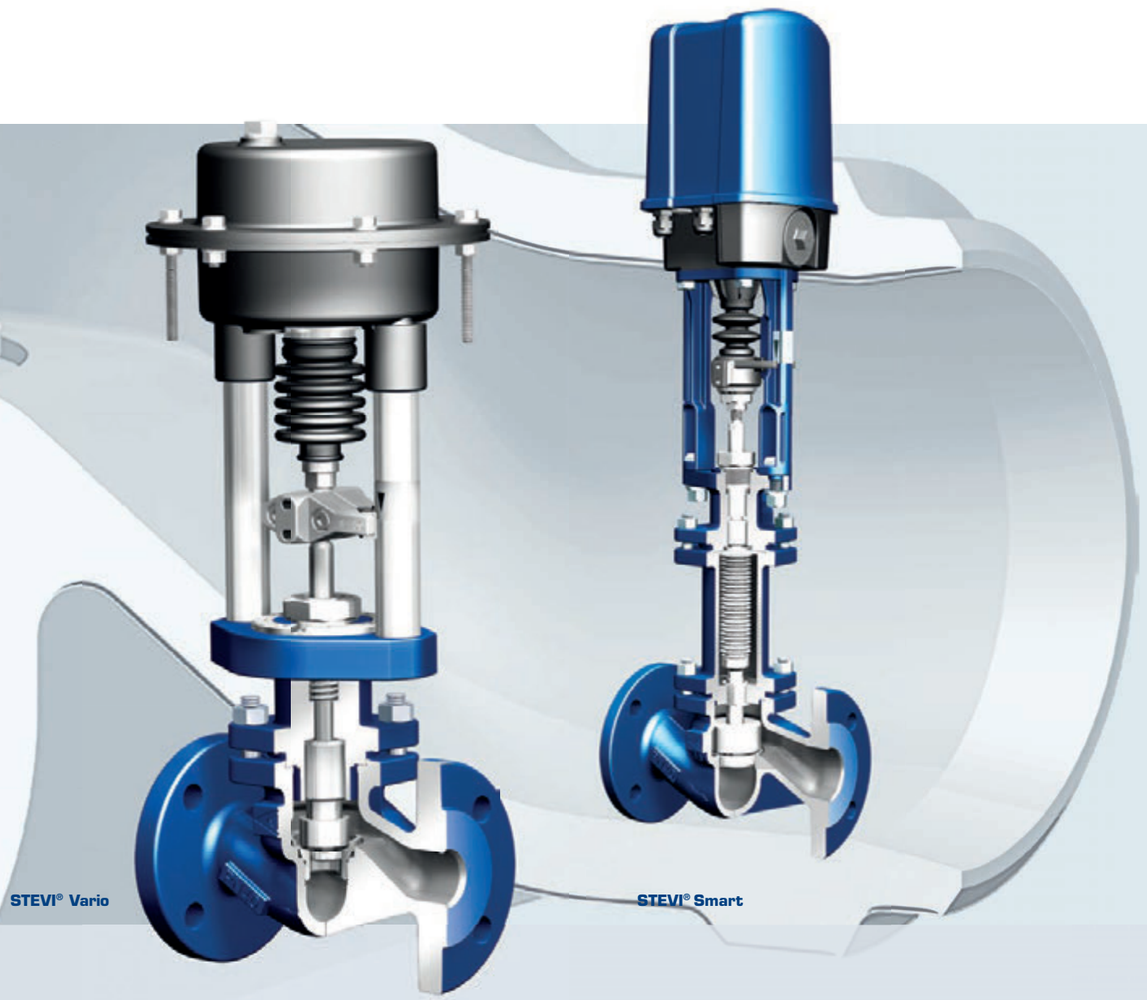

STEVI® Vario

STEVI® Smart



STEVI® Pro
La valvola di regolazione ad alte prestazioni

STEVI® Pro
Variante in acciaio inox con soffietto

STEVI® Vario
Valvola di regolazione versatile e compatta

STEVI® Smart
Valvola standard per applicazioni generiche

STEVI® Smart
Valvola a 3 vie

STEVI® 405/460
Valvola attuata on-off

STEVI® Pro

- Configurabile per un ampia gamma di applicazioni
- Curva caratteristica migliorata grazie allo studio ottimale della fluidodinamica del corpo
- Otturatore stabile grazie alla guida superiore

STEVI® Vario

- Dimensioni compatte e attuatore liberamente orientabile
- Molteplici configurazioni per l‘otturatore
- L‘otturatore guidato permette di eliminare l‘insorgere di vibrazioni

STEVI® Smart

- Rapporto prestazioni / prezzo ottimale
- Ideale per applicazioni quotidiane come la variante a due o tre vie con soffietto per applicazioni con olio diatermico
- Un‘ampia gamma di attuatori garantisce massima flessibilità di impiego

Otturatore: Parabolico / perforato / bilanciato / V-port / con tenuta morbida

Diametro nominale: DN 15-500

Pressione: PN 16-40, Classe ANSI 150 o 300

Attuatori: Elettrico o pneumatico

Materiali corpo: Ghisa, ghisa sferoidale, acciaio al carbonio, acciaio inossidabile (1.4408 o 1.4581), materiali ASME, ecc.

Fluidi: vapore saturo, vapore surriscaldato, acqua calda o fredda, acqua surriscaldata, olio diatermico, liquidi refrigeranti, gas ecc.

Valvole di controllo senza alimentazione ausiliaria

ECONOMICA, AFFIDABILE, AUTO-AZIONATA

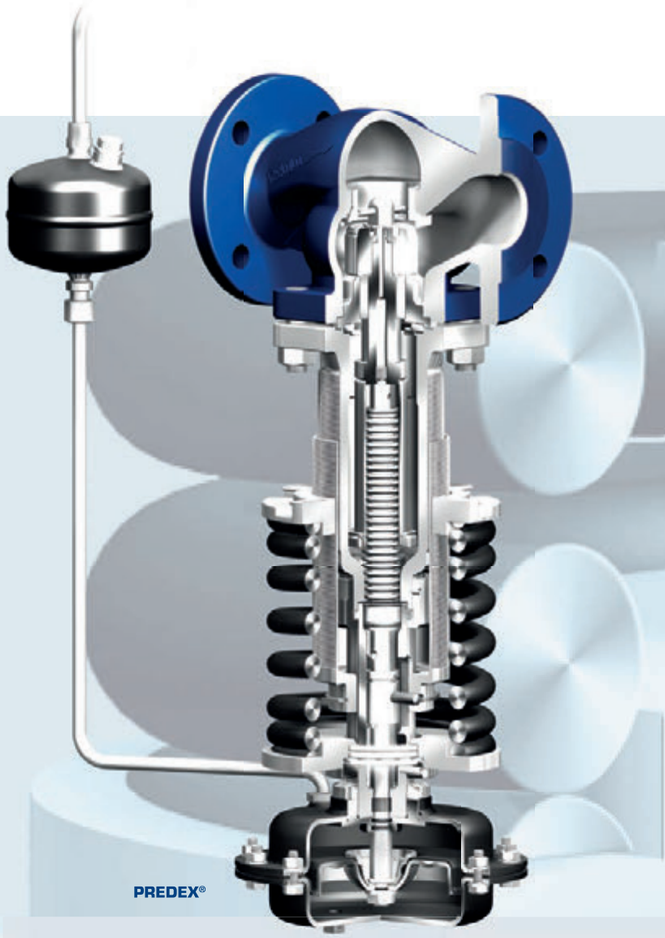

PREDEX®



PREDU®



PRESO®



TEMPTROL®



PREDU®
Valvola di riduzione della pressione



PREDEX®
Regolatore di pressione



PRESO®
Valvola di Sfioro senza prese esterne



PRESO®
Valvola di sfioro nella variante obliqua



TEMPTROL®
Regolatore di temperatura per riscaldamento



TEMPTROL®
Regolatore di temperatura per raffreddamento



TEMPTROL®
Regolatore di temperatura per miscelazione

■ PREDU® Valvola di riduzione della pressione

La valvola si chiude con l'aumentare della pressione a valle.
Regolazione a membrana. Alta prestazione.

Materiale: Ghisa, ghisa sferoidale, acciaio fuso, acciaio inossidabile
Pressione: PN 16-40, Class ANSI 150 o 300
Tipo di connessione: Flangiata
Diametro nominale: DN 15-150

■ PREDEX® Regolatore di pressione

La valvola si apre con l'aumentare della pressione a monte.
Regolazione a membrana. Alte prestazioni.

Materiale: Ghisa, ghisa sferoidale, acciaio fuso, acciaio inossidabile
Pressione: PN 16-40, Class ANSI 150 o 300
Tipo di connessione: Flangiata
Diametro nominale: DN 15-150

■ PRESO® Valvola di regolazione della pressione

La valvola si apre con l'aumentare della pressione differenziale.
Azionamento diretto. L'alternativa economica – per portate ridotte.

Materiale: Ghisa, ghisa sferoidale, acciaio fuso, acciaio inossidabile
Pressione: PN 16
Design: Flusso avviato, Forma a Y
Diametro nominale: DN 15-100

■ TEMPTROL® Regolatore di temperatura auto-azionato

La valvola si apre o si chiude con l'aumentare della temperatura. Regolazione precisa e semplice del setpoint. Può anche essere fornita come valvola miscelatrice/deviatrice a 3 vie.

Materiale: Ghisa, bronzo-alluminio, ghisa sferoidale, acciaio al carbonio, acciaio inossidabile
Pressione: PN 16-40
Tipo di connessione: Flangiata, filettata
Diametro nominale: DN 15-100

Intercettazione

APPROFITTA DELLA NOSTRA TECNOLOGIA CHE GARANTISCE UNA TENUTA PERFETTA!



ZETRIX®

ZEDOX®

FABA® Plus

STOBU® PN 63 – 160



Nuova da ARI!

ZETRIX®
La valvola triplo eccentrica per regolazione e intercettazione perfetta

ZEDOX®
Valvola a farfalla ad alte prestazioni

STOBU®
La valvola di intercettazione con tenuta a premistoppa

FABA® Plus
La valvola di intercettazione con tenuta a soffietto

FABA® Supra I/C
Nella versione più robusta

FABA® Supra PN 63-160
Media pressione

ZIVA®
Valvole a farfalla a tenuta morbida

CHECKO®
Valvola di non ritorno

- **ZETRIX® Valvola a triplo eccentrico con tenuta metallica**
  Materiale: Acciaio al carbonio, acciaio inossidabile
  Pressione: PN 10-40, PN 63, PN 100, ANSI Class 150, 300 o 600
  Tipo di connessione: Flangiata, lug, attacchi a saldare di testa
  Diametro nominale: DN 80-1400 / 3" fino a 56"
  Attuatori: Pneumatico, elettrico o idraulico

- **ZEDOX® la valvola a farfalla a doppio eccentrico, ad alta prestazione**
  Materiale: Acciaio fuso, acciaio inossidabile
  Pressione: PN 10-40, ANSI Class 150
  Tipo di connessione: Flangiata,tipo lug, attacchi a saldare di testa, tipo wafer.
  Diametro nominale: DN 80-1600 / 3" fino a 64"
  Attuatori: Pneumatico, elettrico o idraulico

- **FABA® Valvola di intercettazione esente da manutenzione con tenuta a soffietto**
  Materiale: Ghisa, ghisa sferoidale, acciaio al carbonio, acciaio forgiato, acciaio inossidabile, acciaio per alte temperature
  Pressione: PN 16-160, ANSI Class 150 o 300
  Tipo di connessione: Flangiata, attacchi a saldare di testa, attacchi a saldare di tasca, attacchi filettati
  Diametro nominale: DN 15-400
  Attuatori: Pneumatico per Rating PN 16-40, elettrico o pneumatico per Rating PN 63-160

- **STOBU® Valvola di intercettazione con sede metallica baderna in grafite**
  Materiale: Ghisa, ghisa sferoidale, acciaio al carbonio, acciaio forgiato, acciaio inossidabile, acciaio per alte temperature
  Pressione: PN 16-160
  Tipo di connessione: Flangiata, attacchi a saldare di testa
  Diametro nominale: DN 10-500
  Attuatori: Elettrico o pneumatico per pressione PN 63-160

Sicurezza

VERSATILE E DISPONIBILE IN PIÙ DI 35.000 CONFIGURAZIONI



SAFE

SAFE P

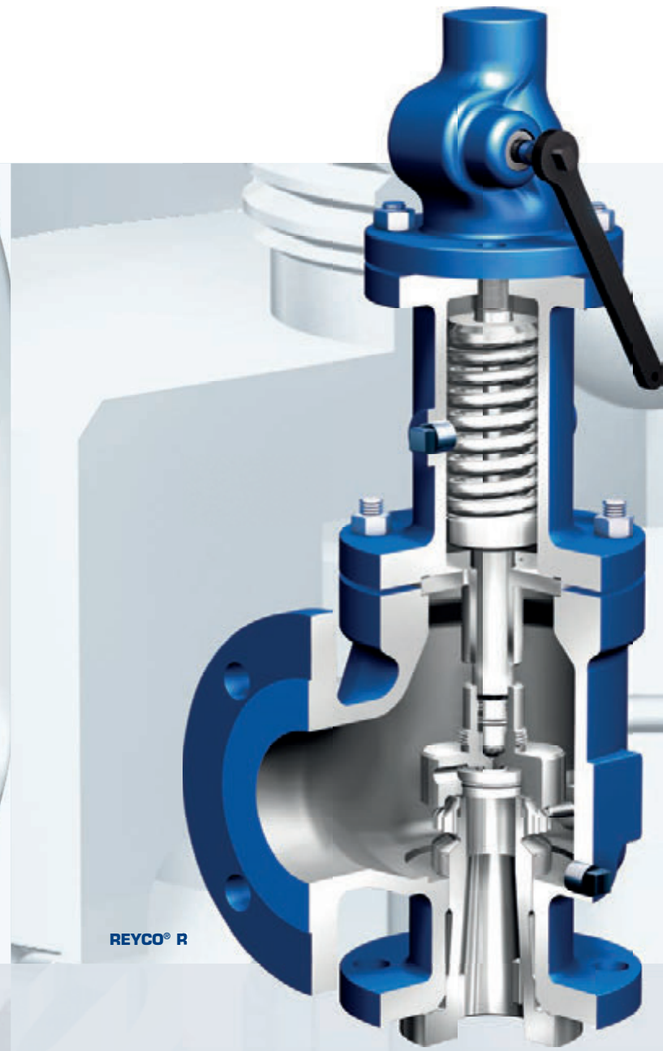

REYCO® R



REYCO® RL



SAFE
Valvole di sicurezza ad alzata totale



SAFE P
Per capacità ridotte



SAFE TCP / TCS
Per alte pressioni fino a PN 100



SAFE SN ANSI
Semi-Nozzle



REYCO® R
ASME SEZIONE XIII UV E NB, API 526 FULL NOZZLE



REYCO® RL
ASME Sezione XIII UV e NB, thread



SAFE Combi-R
Disco di rottura



SAFE Combi-C
Gruppo changeover

- **Designs:** Cappello chiuso, cappello aperto, con/senza leva (a tenuta gas)
- **Caratteristiche:** Tenuta a soffietto in EPDM, tenuta a soffietto in acciaio inossidabile, sede con tenuta morbida, tenuta speciale morbida in SHR, disco di rottura, gruppo changeover
- **Applicazioni:** Per gas, liquidi e vapori da recipienti in pressione e da caldaie a vapore
- Zero perdite in combinazione con l'innovativa tenuta sede morbida in SHR.

Diametro nominale: DN 15-250, NPS ½"-10"

Pressione: PN 16-100, ANSI Class 150-2500

Pressione di taratura: 0.2 bar fino a 100 bar, 5 psi fino a 6000 psi

Materiale: Ghisa, ghisa sferoidale, acciaio al carbonio, acciaio inossidabile, materiali ASME

Materiali speciali a richiesta: Monel, Duplex, Super Duplex e Hastelloy

Scaricatori di condense

UNA MAGGIORE EFFICIENZA PERMETTE IL RISPARMIO ENERGETICO

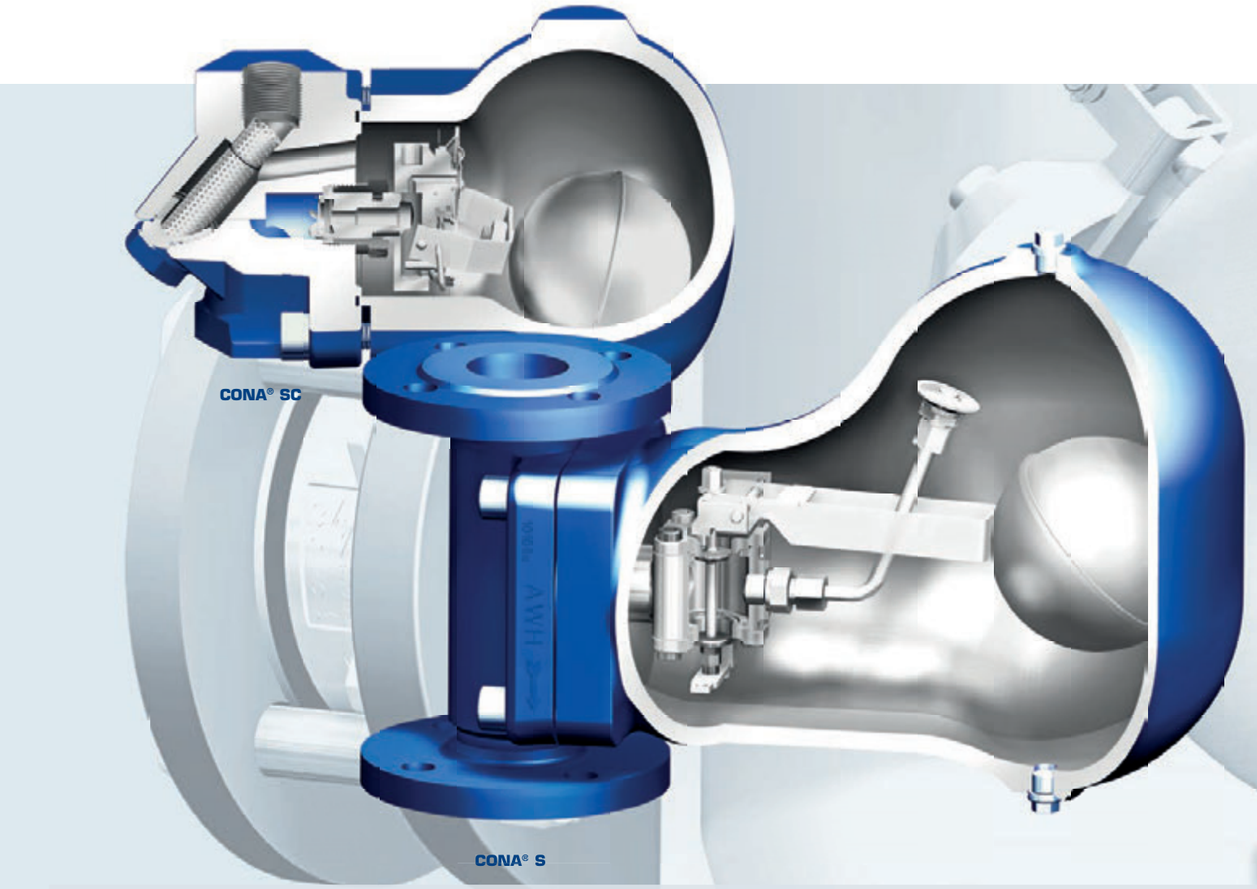

CONA® S



CONA® B
All-in-One



CONA® M

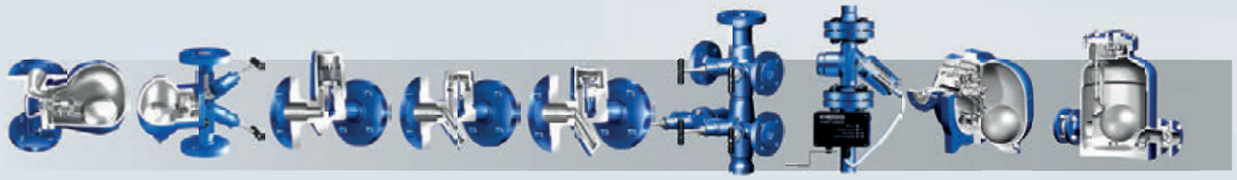

CONA® S
Scaricatore di condensa a galleggiante

CONA® All-in-One
Stazione di scarico condensa compatta

CONA® B
Scaricatore di condensa bimetallico

CONA® M
Scaricatore di condensa termostatico con capsule a membrana

CONA® TD
Scaricatore di condensa termodinamico

CODI®
Raccolta condensa e distribuzione vapore

CONA® Control
Sistema di monitoraggio per scaricatori di condensa

CONA® P
Scaricatore e pompa rilancio in un unico prodotto

CONLIFT®
Sistema di rilancio con pompa meccanica

- **CONA® S/-SC Scaricatore di condensa a galleggiante**
  Per il drenaggio degli scambiatori di calore, previene il ritorno di condensa
- **CONA® B Scaricatore di condensa bimetallico**
  Eliminazione dell'acqua in eccesso dai sistemi a vapore: l'opzione per il sottoraffreddamento mirato della condensa si traduce in un'elevata efficienza energetica e riduce al minimo la formazione di vapore di flash!
- **CONA® M Scaricatore di condensa termostatico con capsule a membrana**
  Eliminazione dell'acqua in eccesso dai sistemi a vapore: l'opzione per il sottoraffreddamento mirato della condensa si traduce in un'elevata efficienza energetica e riduce al minimo la formazione di vapore di flash!
- **CONA® TD Scaricatori di condensa termodinamici**
  Compatto, pratico, facile da usare, l'unità separata di controllo e la camera termica possono essere sostituite in loco
- **CONA® All-in-One Stazione compatta per lo scarico della condensa**
  Sistema integrato composto da scaricatore di condensa, valvola di intercetto, filtro, valvole di non ritorno e valvola di scarico!
- **CODI® Collettore / Distributore**
  Distributore di vapore compatto e recupero condensa
- **CONA® P Scaricatore con pompa di rilancio condensa integrata**
  Per garantire la funzionalità agli utilizzatori di vapore anche in condizioni di pressioni negative. Funziona come un normale scaricatore di condensa a galleggiante quando la pressione differenziale è positiva.

Diametro nominale: DN 15-100

Pressione: PN 16-630, ANSI Class 150-2500

Materiale: Ghisa, ghisa sferoidale, acciaio forgiato, acciaio al carbonio, acciaio per alte temperature , acciaio inossidabile, materiali ASME

Sistemi integrati

COMPETENZA NEI PROCESSI TERMICI







ENCOsys®

- Sistemi di scambiatori di calore con una capacità fino a 20.000 kW
- Scambiatori di calore a fascio tubiero dal design compatto ed esenti da manutenzione
- Controllo molto preciso e risposta rapida alle variazioni di carico
- Elevata efficienza energetica

PREsys®

- Stazione di riduzione della pressione, a comando automatico o elettropneumatico
- Processo affidabile perché tutti i componenti sono correttamente selezionati e abbinati
- Vapore di processo secco ottenibile, con un separatore di condensa
- Bypass ridondante o singolo

CORsys® E

- Sistema di raccolta e rilancio condense
- Massima affidabilità del processo assicurata dall'ottimale selezione dei diversi componenti integrati tra loro
- Protezione di massimo e minimo livello
- Design ridondante (due pompe)

CORsys® M

- Sistema compatto di raccolta e ritorno condense con pompa meccanica di rilancio
- Design compatto
- Adatto per applicazioni ATEX
- Nessuna alimentazione elettrica richiesta

Attuatori ARI pneumatici ed elettrici

ATTUATORI ADATTIVI E INTELLIGENTI



PREMIO®



PREMIO® Plus 2G



PREMIO® Plus 2G – anche con display a LED



L'app **myPREMIO** per il controllo, la diagnostica e lo scambio di dati con PREMIO®-Plus 2G



DP35

DP32
con volantino
di emergenza

Novità da ARI!

STEVI-POS®

Attuatori elettrici PREMIO® e PREMIO® Plus 2G

- Sicurezza e affidabilità ottimali: protezione dall'elevata temperatura di esercizio nei tipi di servizio S3 80% ED / max. 1200 c/h (+70° C) sec. secondo EN 60034-1
- Notevoli prestazioni grazie alla cinematica interna ottimizzata ed alla migliore riduzione del carico
- Motore BLDC: consumo energetico notevolmente ridotto, funzionamento eccezionalmente regolare e silenzioso grazie al campo rotante circolare, classe di servizio elevato (ED) anche con alte spinte poiché l'autoriscaldamento del motore è limitato al minimo
- Velocità di controllo variabili
- **Forza dell'attuatore:** 2.2 kN, 5 kN, 12 kN, 15 kN, 25 kN
- **Temperatura ambiente consentita:** -20° C fino a +70° C
- Compatibile con un'ampia gamma di tensioni da 110 a 240 V CA 50/60 Hz)

Valore aggiunto del PREMIO® Plus 2G:

- Auto-inizializzazione
- Pannello operativo facile da usare e da configurare
- Posizionatore: segnale analogico liberamente selezionabile tra le due opzioni : 0-10 V oppure 4-20 mA
- Possibilità di diversi sistemi di comunicazione opzionali
- Funzione Economy per una maggiore durata combinata con una maggiore efficienza
- Controllo della velocità di azionamento per una maggiore durata degli ingranaggi di trasmissione
- Maggiore vita del prodotto e precisione poiché piccole deviazioni di posizione sono ottenute a bassa velocità
- Opzione: Versione con funzione Fail-safe
- Pacchetto Comunicazione opzionale per l'utilizzo dell'App myPREMIO

Attuatori pneumatici ARI DP

- Ampia scelta dei campi molla (per garantire anche pressioni id chiusura elevate)
- Pratico: Posizione di Fail Close reversibile
- Economico: ottimo rapporto dimensioni/prestazioni
- Variabile: ampia gamma di accessori (posizionatori, elettrovalvole, finecorsa, ecc.)

Diametro nominale: Area membrana 80-2800 cm²
Forza attuatore: 490-83,000 N
Max pressione dell'aria di alimentazione: 6 bar
Modalità operativa: Molla chiude/ aria chiude sede

STEVI-POS® Posizionatore elettro-pneumatico digitale

- Segnale in ingresso 4-20 mA
- Tecnologia 2-fili
- Rapido commissioning
- Operatività facilitata
- Basso consumo di aria
- Opzione: • 2 manometri
  • segnale di ritrasmissione 4-20 mA

PER CONTROLLO – INTERCETTAZIONE – SICUREZZA – SCARICATORI DI CONDENSA – SISTEMI INTEGRATI (SKID)

Il vostro solido partner - in più di 60 nazioni nel mondo

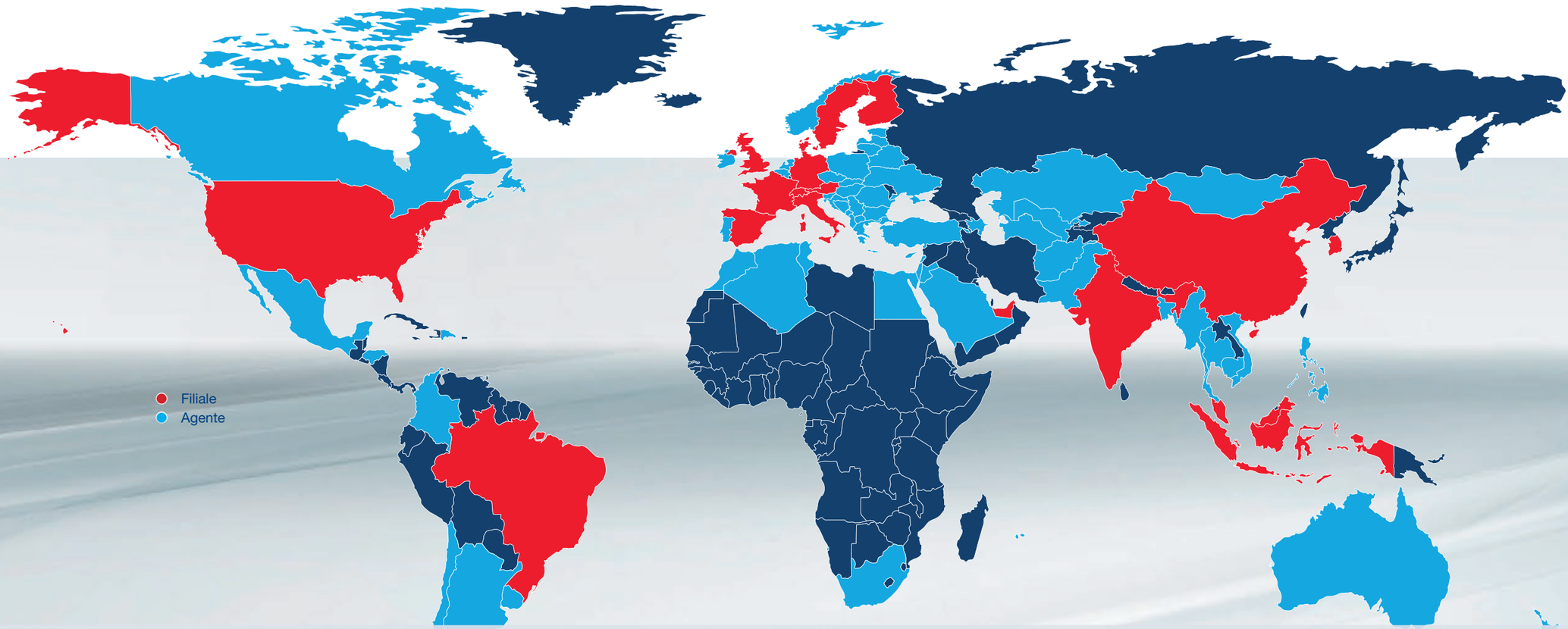

Amiamo la tecnologia

Ingegneri altamente qualificati sviluppano nuovi prodotti utilizzando i metodi più innovativi. Nella selezione dei nostri fornitori fissiamo i più elevati standard di qualità assicurando così con i materiali utilizzati le migliori performace. Lo stesso vale per le nostre tecnologie di produzione, che sono sempre un passo avanti grazie al nostro know-how pluriennale e quindi non lasciano spazio a errori.

Il tuo partner locale - In tutto il mondo!

Il nostro ampio team di vendita è il vostro partner locale competente. Grazie alla presenza di partner di vendita in oltre 60 paesi in tutto il mondo e alle nostre filiali in Austria, Danimarca, Gran Bretagna, Francia, Spagna, Italia, Finlandia, Svezia, Stati Uniti, Brasile, India, Cina, Malesia, Indonesia, Singapore, Corea del Sud e Dubai , siamo a vostra disposizione in qualsiasi momento. Un partner potente!

Soluzioni personalizzate

20.000 prodotti in più di 200.000 varianti Vi offrono possibilità quasi illimitate a seconda del campo di applicazione e quindi soluzioni di prodotto individuali su misura. Valvole di regolazione, riduttori di pressione, regolatori di sovra-pressione, regolatori di temperatura autoazionati, valvole a farfalla, valvole di intercetta zione, valvole di sicurezza, scaricatori di condensa, sistemi pre-assemblati di riduzione. In questo modo vi garantiamo la massima flessibilità qualunque sia l'applicazione.

La qualità è la nostra pretesa

In qualità di sviluppatore, produttore e distributore di valvole, attuatori e sistemi ingegnerizzati, siamo certificati secondo DIN EN ISO 9001:2015. Il monitoraggio continuo della qualità in tutte le fasi della produzione è documentato in circa 20 approvazioni di sistema da parte di società di classificazione come Det Norske Veritas, Lloyd's Register Quality Assurance, Germanischer Lloyd, SELO (Cina), CCS (Cina), Korean Register, EAC e molti altri.

Sostenibilità

ARI-Armaturen gestisce un sistema di gestione ambientale certificato secondo DIN EN ISO 14001:2015 e un sistema di gestione dell'energia secondo DIN EN ISO 50001:2018. La sostenibilità e l'ottimizzazione delle risorse sono diventate per noi una priorità assoluta.

Qualità made by ARI®



GAMMA DEI PRODOTTI ARI®

Regolazione



Valvola di controllo
STEVI® Pro
(Serie 422/462, 470/471)



STEVI® Vario
(Serie 448/449)



STEVI® Smart
(Serie 423/463, 425/426, 440/441, 450/451)



Valvole di controllo auto-azionate
PREDU® / PREDEX® / PRESO® / TEMPTROL®

Intercettazione



Valvola a farfalla Triplo eccentrica ZETRIX®
Valvole ad alte prestazioni
ZEDOX®



Valvola a farfalla
ZESA®/GESA®



Valvola con tenuta a soffietto
FABA® Plus, FABA® Supra I/C



Valvole con tenuta a baderna
STOBU®

Sicurezza



Valvole di sicurezza (DIN/EN)
SAFE



Valvole di sicurezza (DIN/EN)
SAFE TCP



Valvole di sicurezza (API 526, ASME)
REYCO® R



Valvole di sicurezza (ASME)
REYCO® RL

Scarico condense



Scaricatori di condensa CONA®
(galleggiante meccanico / termostatico bimetallico e con membrana / termodinamico),
sistemi di monitoraggio
CONA® Control



Manifolds
CODI® per sistemi di raccolta e distribuzione



Stazione di scarico condensa compatto CONA® "All-in-One"
(incluse valvole di intercetto, filtro interno, valvola di non-ritorno, valvola di drenaggio)



Sistemi di rilancio con pompa meccanica
CONLIFT®, CONA® P

Sistemi integrati



Stazione di riduzione della pressione PREsys®



Scambiatore di calore
ENCOsys®



Sistema di rilancia delle condense CORsys®



Degasatore per acqua alimento caldaia

Edizione 04/2024 - Con riserva di modifiche tecniche

ARI-Armaturen Italia S.r.l. & C. S.a.S.
20017 – Rho (MI), Via Trecate, 19
Tel: 02/9822991 · Fax: 02/9840169
E-Mail: info@ari-armaturen.it · www.ari-armaturen.com

Your valve made by ARI®
ari-armaturen.com