Elettropompe ad immersione

Tipo IMM 40-50

Impieghi

Sono adatte al trasferimento di liquidi contenenti impurità di dimensioni fino a 3 mm.
I componenti idraulici: girante, chiocciola e corpo pompa in PBT, ne consentono l'impiego con acqua, emulsioni e sostanze oleose in genere, con viscosità non superiore a 21 cSt (3° Engel).
La temperatura del liquido non deve superare i 70°C.
Vengono comunemente impiegate su:
- **macchine utensili** (fresatrici-torni-trapani)
- **macchine per la lavorazione del vetro** (versione TRI)
- **impianti di climatizzazione e condizionamento**

Vanno normalmente installate su un serbatoio con capacità proporzionata alla portata, a circa 2-3 cm dal fondo. E' importante verificare che il livello massimo del liquido nel serbatoio rimanga sempre 3-4 cm più basso della flangia di appoggio (vedi figura).
Nei casi in cui il liquido sia particolarmente sporco si consiglia di costruire il serbatoio a scomparti, per consentire il deposito delle morchie prima che le stesse vengano ripescate dalla pompa.
Per impieghi diversi si consiglia di consultare il nostro Ufficio Tecnico.

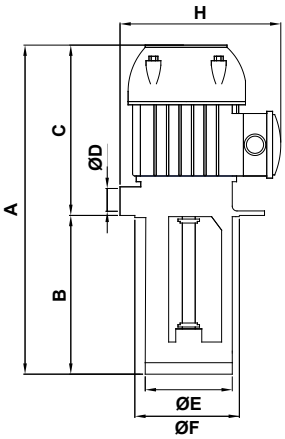

Tabella dimensioni e pesi

Tipo di pompa	A mm	B mm	C mm	ØD	ØE mm	ØF mm	ØG mm	H mm	ØI mm	ØL mm	Massa kg
IMM 40	224	80	144	3/8"	78	90	130	140	114	7 (n.2)	1.80
	264	120									1.83
	294	150									1.85
	324	180									1.88
IMM 50	224	80	144	3/8"	78	90	130	140	114	7 (n.2)	1.80
	264	120									1.83
	294	150									1.85
	324	180									1.88

Dati di targa

Tipo di pompa	kW		V 230/400 - Hz 50			Q - Qmax litri/min	Hmax - H metri
	Input (P1)	Nom. (P2)	In Amp.	n min^{-1}	cos φ		
IMM 40	0.07	0.03	0.35/0.20	2730	0.58	5 - 13	2.0 - 0
IMM 50	0.09	0.04	0.35/0.20	2620	0.60	3 - 22	2.5 - 0

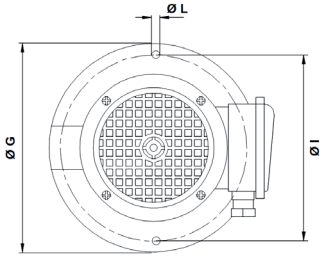

Curve prestazioni idrauliche (girante aperta)

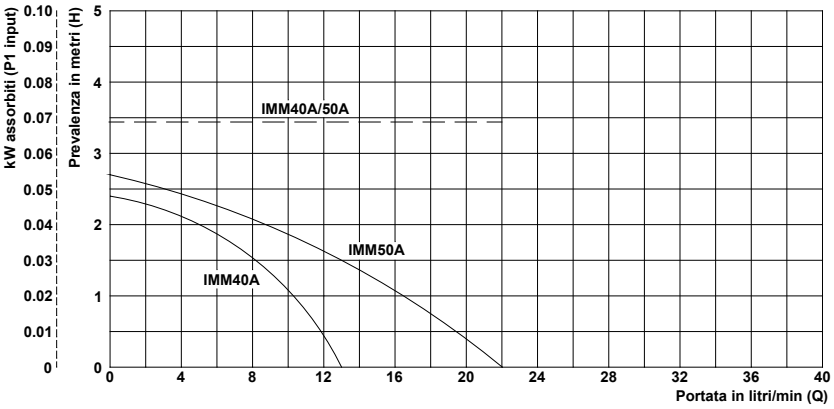

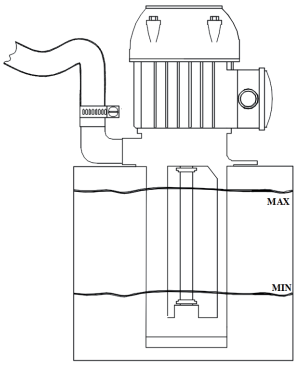

Tabella prestazioni idrauliche (girante aperta)

Prevalenza in metri (**H**) →	0	0.5	1.0	1.5	2.0	2.5	3.0	3.5	4.0	4.5	5.0
Tipo di pompa	Portata in litri/min (**Q**) ↓										
IMM 40	13	12	10	8	5						
IMM 50	22	19	16	13	9	3					

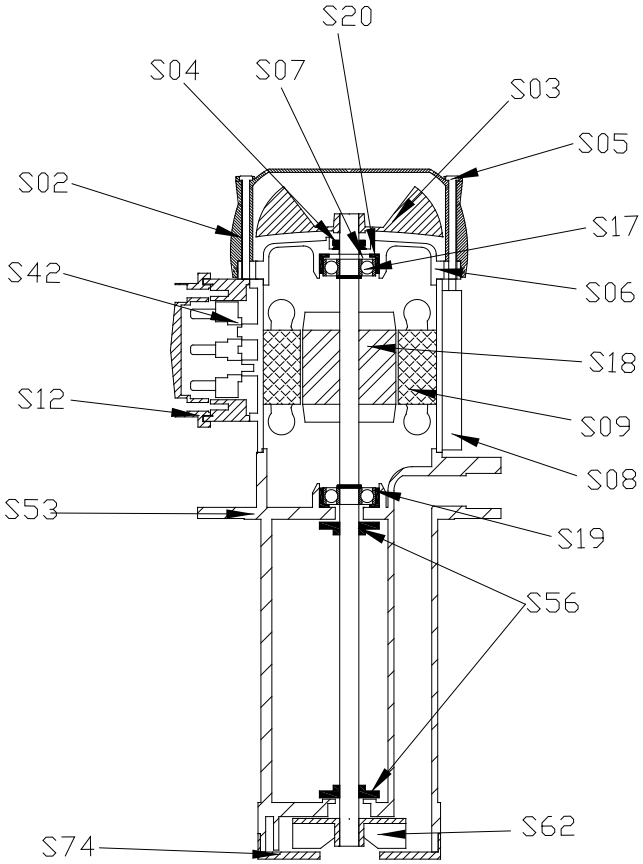

Nomenclatura parti di ricambio

	Componente	IMM 40 Materiali	IMM 50 Materiali
S02.	Copriventola	Nylon	Nylon
S03.	Ventola	Nylon	Nylon
S04.	Anello V-ring	NBR	NBR
S05.	Tirante	Acciaio	Acciaio
S06.	Scudo superiore	Nylon	Nylon
S07.	Anello di compensazione	Acciaio	Acciaio
S08.	Carcassa	Alluminio	Alluminio
S09.	Statore avvolto	-	-
S12.	Coprimorsettiera	Nylon	Nylon
S17.	Cuscinetto superiore	-	-
S18.	Asse+Rotore	Acciaio*	Acciaio*
S19.	Cuscinetto inferiore	-	-
S20.	Cuffia per cuscinetto	NBR	NBR
S42.	Morsettiera	-	-
S53.	Corpo pompa	PBT	PBT
S56.	RondellaTRI	PBT	PBT
S62.	Girante	Nylon	Nylon
S74.	Chiocciola	PBT	PBT

*Su rich. Ax.AISI316 *Su rich. Ax.AISI316