Drehstrommotoren mit Käfigläufer,
Graugussgehäuse

IE3-W41R 160 L4C HW

Einbaulage

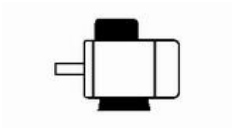

Bauform: IM B3
Flansch: -
Klemmkastenlage: oben
Bremse:
Fremdlüfter:

Klemmenkasten: KK 63 A
Kabelverschraubung O: 1 xVerschlussstopfen

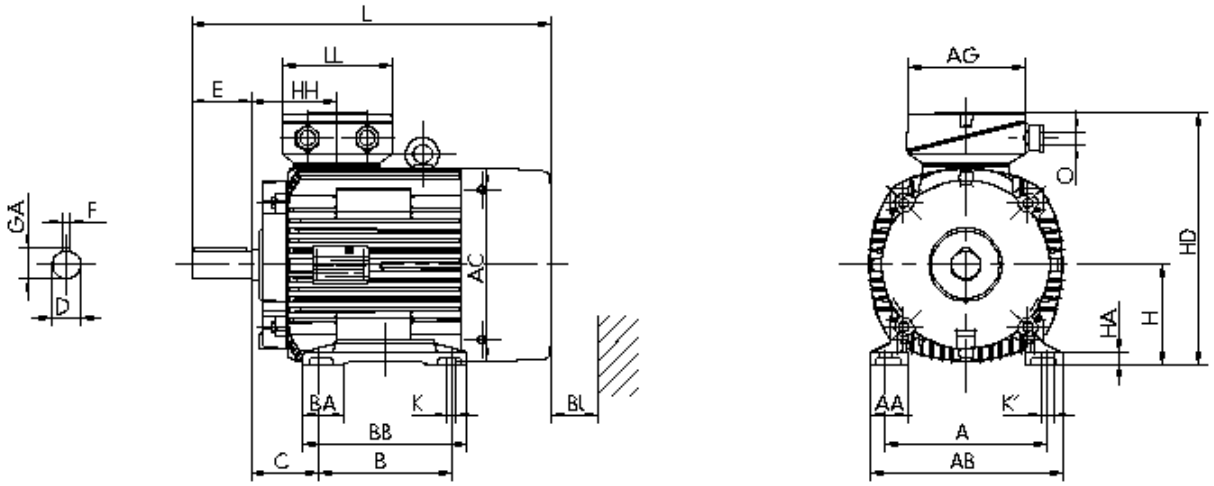

Motor

A	AA	AB	AC	AD	B	B'	BA	BA'	BB	C	CA	K	K'
254	55	296	313	-	254		60	-	301	108	-	15	20

L	LC	H	HA	HD	HH	Bl
659	-	160	18	402	138	35

Anschlußkasten

AG	LL	BE	AH
193	167	-	-

Flansch

P	N	LA	M	T	S
-	-	-	-	-	-

Toleranzen

H	N	D	DA
-0,5	h6	k6	k6

Welle-DS

D	E	GA	F	DB
42	110	45	12	DIN 332 DS- M16

Welle-NS

DA	EA	GC	FA
-	-	-	-

DB...Zentrierbohrung

Lieferbedingungen und/oder amtliche Vorschriften: IEC / EN 60034-1
Dieses Dokument wurde elektronisch hergestellt, alle Angaben sind nur nach Bestätigung durch den Hersteller verbindlich.