ISOLANTE DI SEZIONE

–30 %
RIDUZIONE DEI COSTI DI INSTALLAZIONE

LUNGHEZZA CORTA

KUSEC 1500 V, 15 kV, 25 kV

Questo innovativo isolante di sezione è stato recentemente sviluppato da Kummler + Matter. Le guide sono costituite interamente da filo di contatto rame-magnesio altamente resistente all'usura. Grazie a questo nuovo design, l'isolante rimane piatto per tutta la lunghezza. Ciò consente al pantografo di muoversi agevolmente su tutta la lunghezza del componente. Gli intervalli di manutenzione possono essere allargati in modo significativo utilizzando isolanti elevati e non attraversati. Il morsetto di ancoraggio: un ulteriore sviluppo di Kummler + Matter - semplifica l'installazione dell'intero isolante di sezione e la regolazione dell'altezza. Con la sua lunghezza complessiva ridotta, l'isolatore di sezione può essere installato in quasi tutte le posizioni desiderate nella linea di contatto.

Kummler+Matter

ISOLANTE DELLA SEZIONE FERROVIARIA **25kV AC**

Article no. B1552-01

INSTALAZZIONE VELOCE SUL POSTO

In caso di cambio di prodotti, l'isolante dell'intera sezione può essere sostituito in un batter d'occhio grazie ai morsetti di collegamento brevettati con il loro esclusivo sistema di installazione.

REGOLAZIONE SEMPLICE DELL'ALTEZZA

Il KUSEC 25 può essere regolato molto facilmente all'altezza desiderata con due piastre di sospensione perforate. L'inclinazione viene regolata con l'aiuto di tenditori a vite.

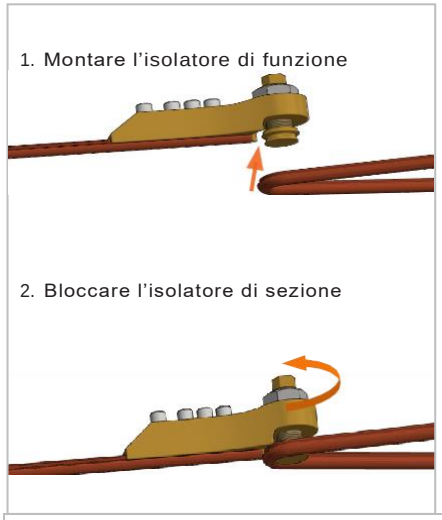

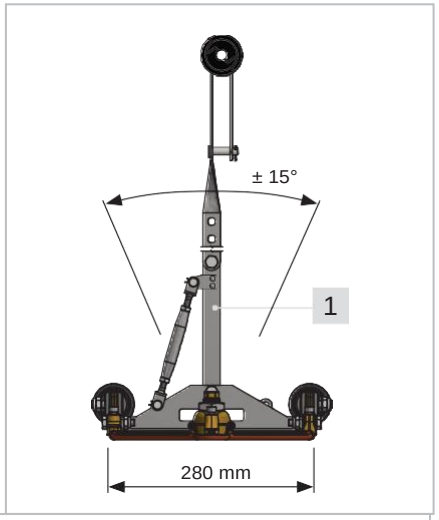

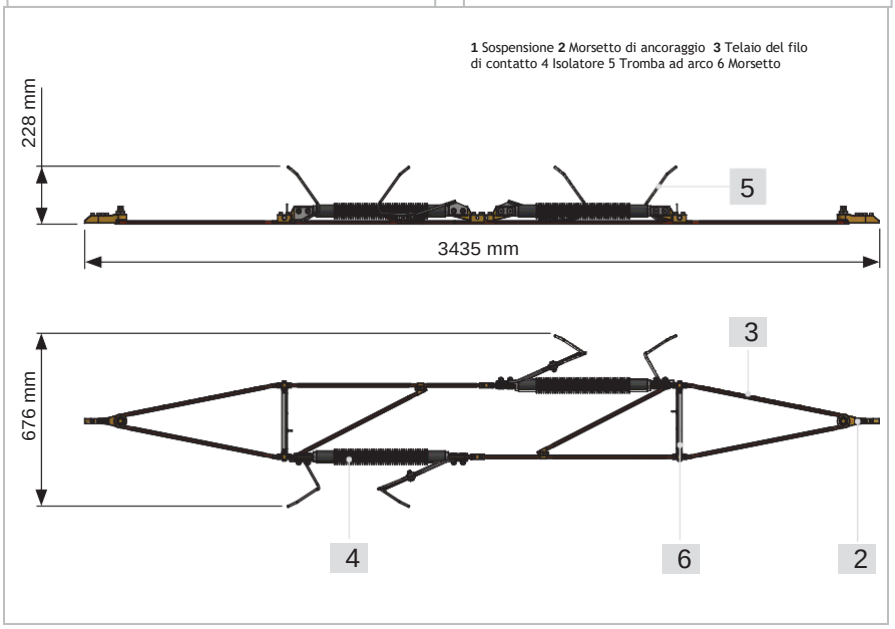

I VOSTRI VANTAGGI IN BREVE

- **−30% Riduzione dei costi di installazione**
- **Lunghezza complessiva di 3.5m**

- Applicazione per sistemi fissi e autotensionati
- Cambio veloce del formato grazie ai morsetti di ancoraggio brevettati
- Uso bidirezionale
- Morsetti di ancoraggio riutilizzabili
- Isolatori non attraversati
- Progettato per alte velocità

SPECIFICAZIONI

- Altezza: 500−2000 mm
- Peso: 22 kg
- Tensione di esercizo: fino a 25 kV AC
- Capacità di spegnimento dell'arco: 25 kV / 1500 A / 2 secondi
- Resistenza di cortocircuito: 40 kA / 100 ms
- Sezione del filo di contatto 100−150 mm²
- Progettato per forze nominali fino a 35 kN
- Carico di lavoro: Min. 69.87 kN

TEST E STANDARD

- EN 50119, IEC 60913

ISOLANTE DELLA SEZIONE FERROVIARIA **15 kV AC**

Article no. B1569-01

INSTALLAZIONE VELOCE SUL POSTO

In caso di cambio di prodotti, l'isolante dell'intera sezione può essere sostituito in un batter d'occhio grazie ai morsetti di collegamento brevettati con il loro esclusivo sistema di intallazione.

REGOLAZIONE SEMPLICE DELL'ALTEZZA

Il KUSEC può essere regolato molto facilmente all'altezza desiderata con due piastre di sospensione perforate. L'inclinazione viene regolata con l'aiuto di tenditori a vite.

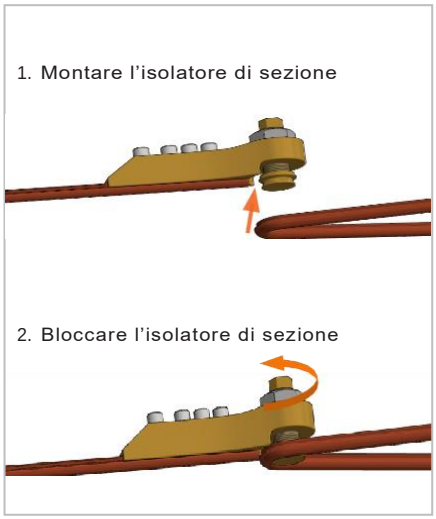

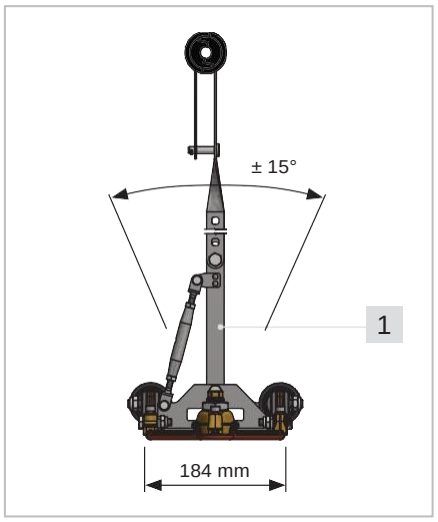

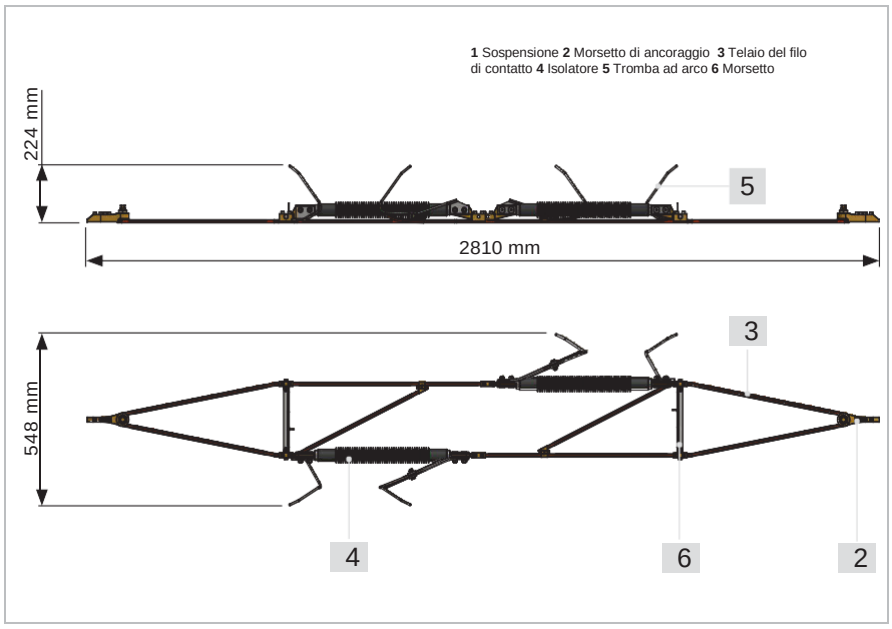

I VOSTRI VANTAGGI IN BREVE

- **−30% Riduzione dei costi di installazione**
- **Lunghezza complessiva di 2.8 m**
- Applicazione per sistemi fissi e autotensionati
- Cambio veloce del formato grazie ai morsetti di ancoraggio brevettati
- Uso bidirezionale
- Morsetti di ancoraggio riutilizzabili
- Isolatori non attraversati
- Progettati per alte velocità

SPECIFICATIOZIONI

- Altezza: 500−2000 mm
- Peso: 19 kg
- Tensione di esercizio: fino a 15 kV AC
- Capacità di spegnimento dell'arco: 15 kV / 1500 A / 2 secondi
- Resistenza al cortocricuito: 40 kA / 100 ms
- Sezione del filo di contatto: 100−150 mm²
- Progettato per forze nominali fino a 27 kN
- Carico di lavoro: Min. 55.51 kN

TEST E STANDARD

- EN 50119, IEC 60913

ISOLANTE DELLA SEZIONE TRANVIARIA **1500 VDC**

Article no. B1574-01

INSTALLAZIONE VELOCE SUL POSTO

In case of a product change, the entire section insulator can be exchanged in next to no time thanks to the patented connector clamps with their unique installation system.

REGOLAZIONE SEMPLICE DELL'ALTEZZA

Con l'aiuto dei cavi di sospensione (1), è molto facile adattare il KUSEC 1500 V alle condizioni in loco, installarlo e regolarlo.

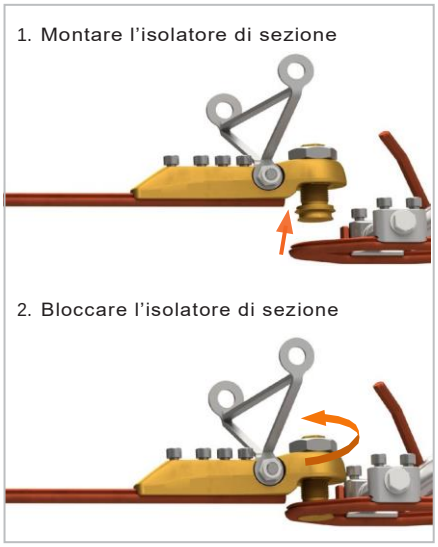

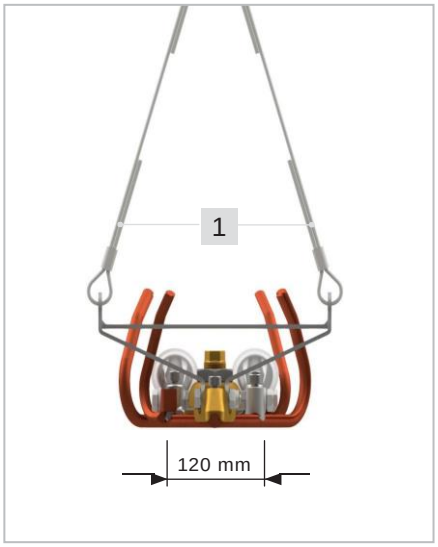

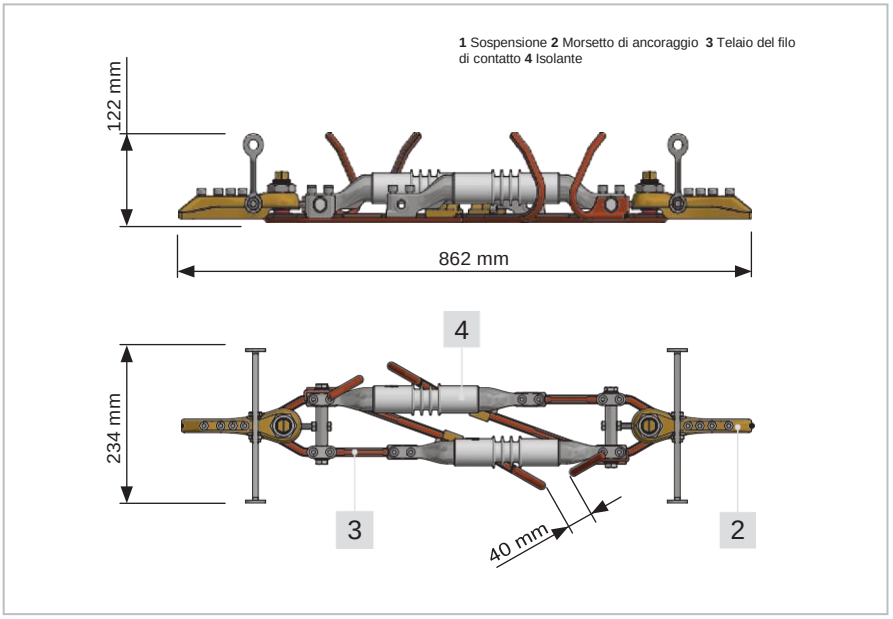

I VOSTRI VANTAGGI IN BREVE

- **−30% Riduzione dei costi di installazione**
- **Lunghezza complessiva di 862 mm**
- Applicazione per sistemi fissi e autotensionati
- Cambio veloce del formato grazie ai morsetti di ancoraggio brevettati
- Uso bidirezionale
- Morsetti di ancoraggio riutilizzabili
- Isolatori non attraversati

SPECIFICAZIONI

- Peso: 7.5 kg
- Tensione di esercizio: fino a 1500
- Capacità di spegnimeento dell'arco V DC: 1500 V / 1500 A / 2 secondi
- Resistenza al cortocircuito 10 kA / 500 ms
- Sezione del filo di contatto: 100−150 mm²
- Progettato per forze nominali fino a 18 kN
- Carico di lavoro: Min. 49.91 kN

TEST E STANDARD

- EN 50119, IEC 60913
- In attesa di brevetto internazionale PCT/EP2018/068607

Kummler+Matter Ltd
Rietstrasse 14
CH-8108 Dällikon

T +41 44 247 47 47
F +41 44 247 47 77
info.zuerich@kuma.ch

kuma.ch

Kummler+Matter

05. 2019 Y00 092 002